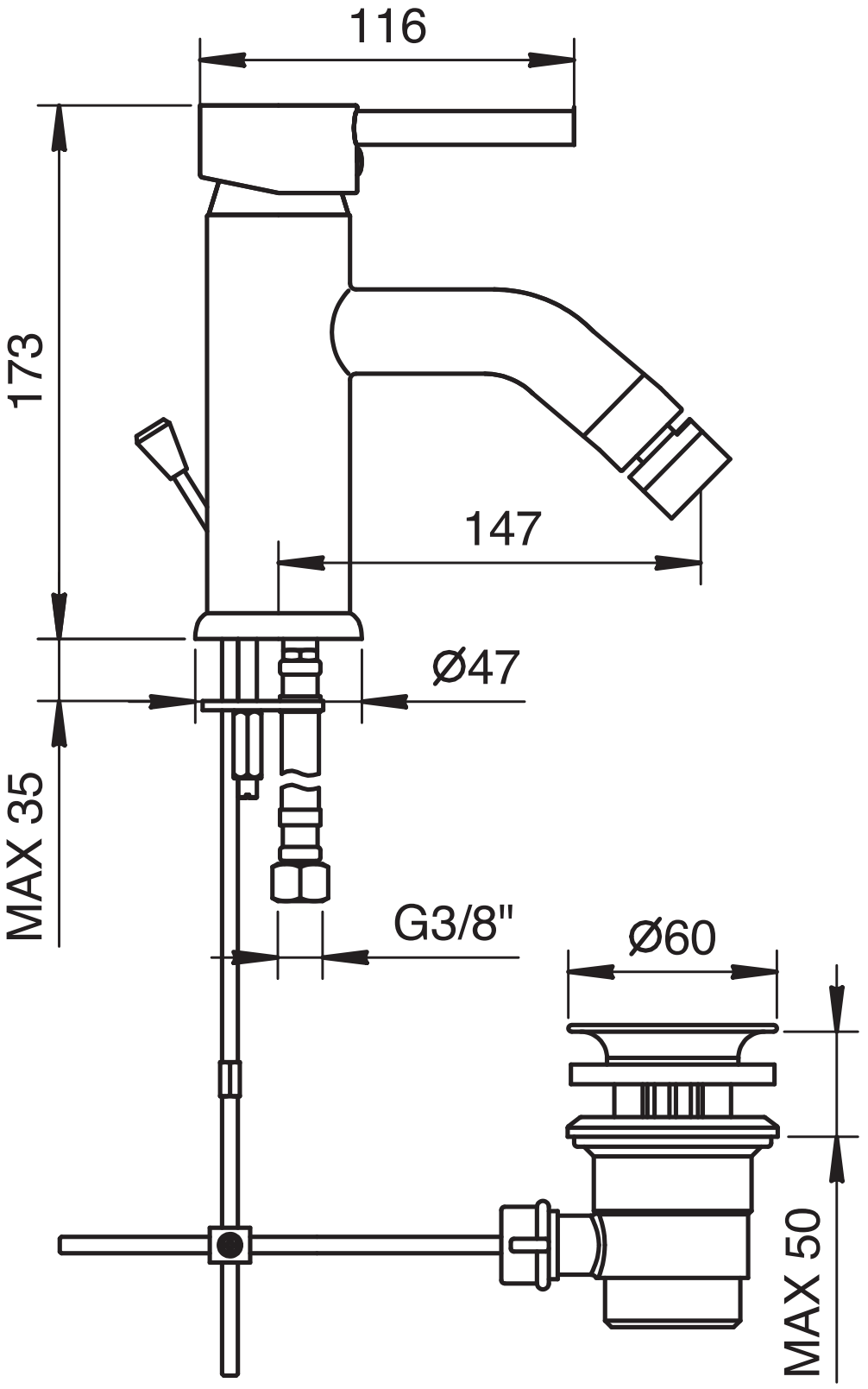
116
173
147
Ø47
MAX 35
G3/8"
Ø60
MAX 50