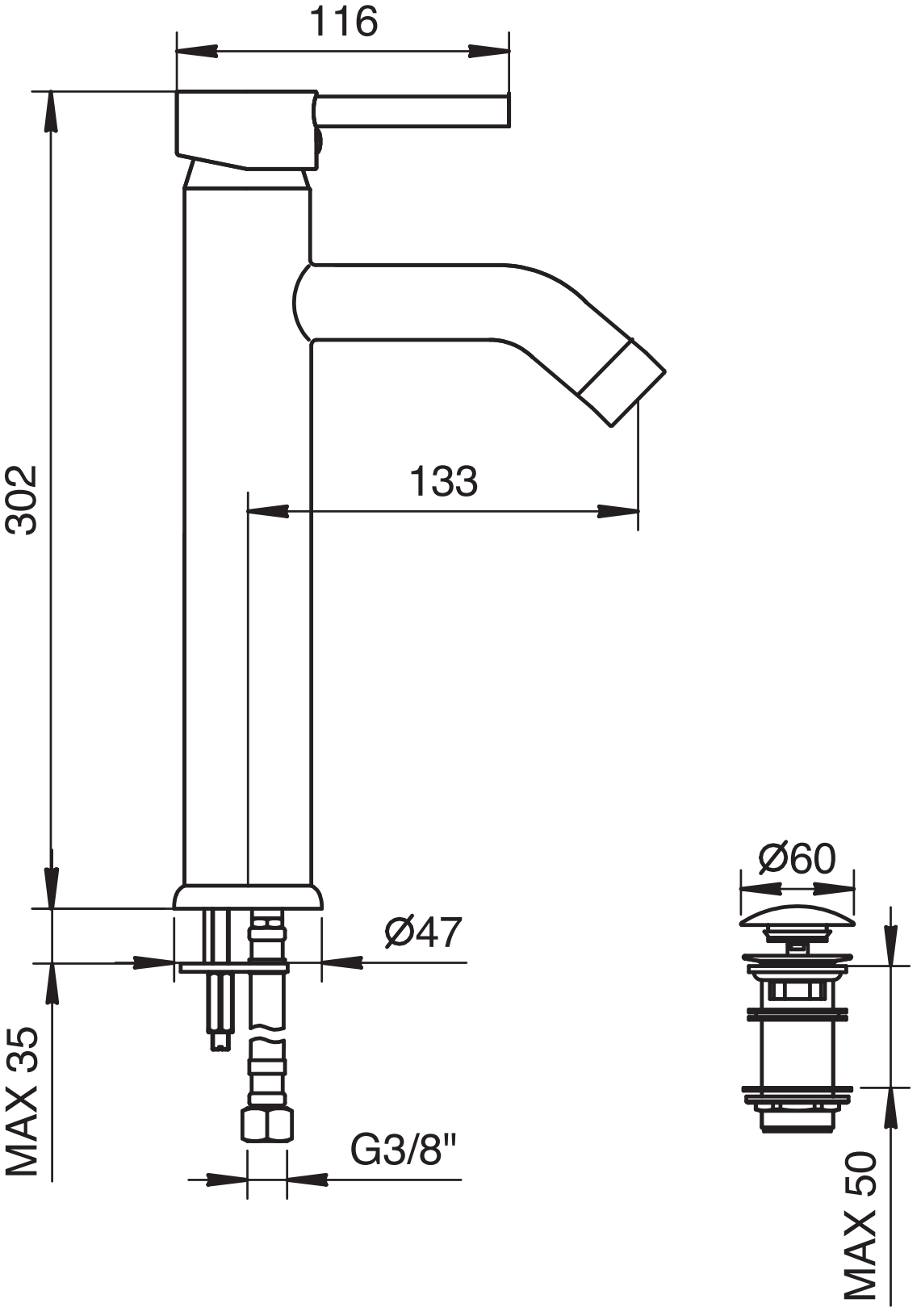
116
302
133
Ø47
MAX 35
G3/8"
Ø60
MAX 50